Electrolux PROFESSIONAL

Cucine ad alta produttività Promix Pentola elettrica con mescolatore 100lt, asse di rotazione 600 mm

ARTICOLO N° _____

MODELLO N° _____

NOME _____

SIS # _____

AIA # _____

232228 (SM6P100)	Pentola elettrica Promix con mescolatore a pale multifunzione, 100 litri, altezza punto di versamento 600 mm

Caratteristiche e benefici

- La vasca col fondo curvo permette anche la preparazione di piccole quantità di cibo.
- Valvola di sicurezza per evitare sovrapressione nell'intercapedine.
- Termostato di sicurezza per protezione in caso di basso livello dell'acqua all'interno dell'intercapedine.
- Conforme ai requisiti CE per la sicurezza.
- Costruita per soddisfare i più alti standard di igiene.
- Eccellente velocità di riscaldamento e alta efficienza grazie all'isolamento della vasca; ciò permette di mantenere il calore all'interno della vasca uniformemente.
- Elevata potenza termica e velocità di riscaldamento.
- Bordo superiore isolato per evitare danni all'utente.
- Controllo elettronico con possibilità di memorizzare fino a 50 programmi, display di grandi dimensioni per un facile utilizzo e un controllo completo delle seguenti funzioni: avvio, tempo di cottura, temperatura, riempimento acqua e velocità del mescolatore.
- Il cibo viene riscaldato uniformemente attraverso le pareti laterali e il fondo vasca da un sistema di riscaldamento indiretto che utilizza vapore saturo ad una temperatura di 120°C in intercapedine.
- Funzioni aggiuntive (da ordinare con la macchina e installate in fabbrica):
  - Riempimento automatico - consente di preimpostare la quantità di acqua desiderata.
  - Raffreddamento automatico - consente il raffreddamento del cibo collegando l'intercapedine alla rete idrica.
  - Sensore posto sul fondo della vasca, permette il controllo efficiente della temperatura, anche con piccole quantità di cibo. Può essere collegato al sistema Haccp integrato.
  - Doccetta integrata.
- Altezza punto di versamento 600 mm
- Massima sicurezza grazie alla protezione all'acqua IPX5 e alle basse temperature sui pannelli esterni.

Costruzione

- Vasca ribaltabile oltre i 90° per lo svuotamento completo del cibo.
- Basculamento motorizzato.
- Grazie alla posizione e inclinazione ergonomica della vasca, le operazioni di svuotamento cibo sono semplificate.
- Mescolatore a velocità variabile fino a 170 giri (pentole da 100 a 150 litri) e fino a 140 giri (per pentole da 200 a 300 litri) Adatto a miscelare anche il cibo compatto, come il purè di patate
- Pressione massima 1,5 bar.
- Coperchio bilanciato in acciaio inox con copertura scorrevole in plastica per aggiungere ingredienti e visionare la cottura senza interrompere il mescolamento. Facile da rimuovere e ruotare per le operazioni di pulizia.
- L' asse di rotazione si trova nella posizione

Approvazione: _____

anteriore e superiore della vasca per facilitare le operazioni di svuotamento.

- Costruzione in acciaio inox AISI 304 con vasca stampata in acciaio inox AISI 316 e angoli arrotondati.

Sostenibilità

- Alta qualità di isolamento termico della vasca permette di risparmiare energia e di mantenere basse le temp. in cucina

L'azienda si riserva il diritto di apportare modifiche ai prodotti senza preavviso

Cucine ad alta produttività
Promix Pentola elettrica con mescolatore 100lt, asse di rotazione 600 mm

Fronte

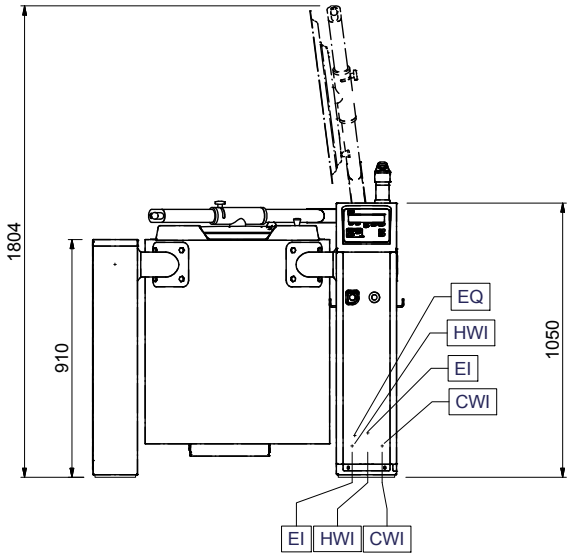

Lato

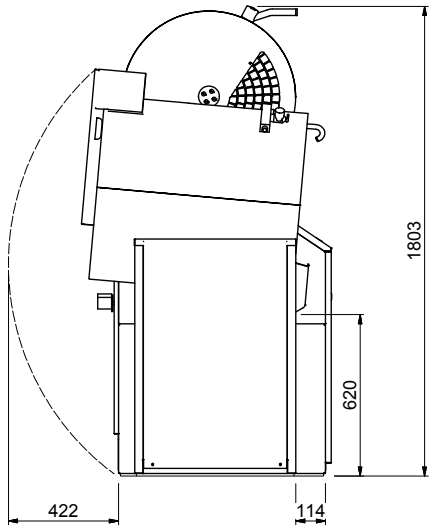

CWI1 = Attacco acqua fredda
EI = Connessione elettrica
HWI = Attacco acqua calda

Alto

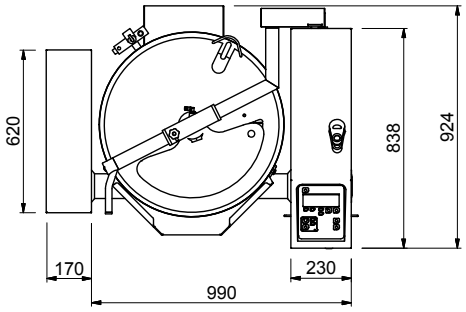

Elettrico

Tensione di alimentazione:	
232228 (SM6P100)	400 V/3N ph/50-60 Hz
Potenza installata max:	24.7 kW

Informazioni chiave

Temperatura MIN:	30 °C
Temperatura MAX:	121 °C
Diametro recipiente rotondo:	580 mm
Profondità recipiente rotondo:	464 mm
Dimensioni esterne, larghezza:	1160 mm
Dimensioni esterne, profondità:	925 mm
Dimensioni esterne, altezza:	1050 mm
Capacità netta contenitore:	100 lt
Meccanismo di inclinazione	Automatico
Cuscinetto	Fronte

Accessori opzionali

- Setaccio per pentola da 80 e 100 litri — PNC 928025 ❑
- Kit di installazione per un corretto e facile posizionamento pentola da 50 - 100 litri (da ordinare sempre, 2 pezzi per pentola) — PNC 928029 ❑
- GRIGLIA FONDAZIONE COLONNA SX — PNC 928031 ❑
- GRIGLIA FONDAZIONE COLONNA DX 50-100 LT — PNC 928032 ❑
- Kit fissaggio di base per colonna sinistra (da ordinare sempre) — PNC 928034 ❑
- Kit fissaggio di base per colonna destra per pentola da 50 o 100 litri o per colonna sinistra per pentola predisposta al sistema automatico di raffreddamento (da ordinare sempre) — PNC 928035 ❑
- Carrello per deposito accessori utilizzati per 5 pentole — PNC 928043 ❑
- Carrello per deposito accessori utilizzati per 2 pentole — PNC 928044 ❑
- Anello distanziale di collegamento (alla versione precedente di pentole) — PNC 928049 ❑
- SPAZZOLA (CORTA) PER DOCCETTA — PNC 928082 ❑
- SPAZZOLA (LUNGA) PER DOCCETTA — PNC 928083 ❑
- Accessorio per la pulizia per Promix 100 litri — PNC 928124 ❑
- Colonna sinistra e coperchio, per pentola con altezza punto di versamento 600mm (da ordinare sempre, 1 pezzo per blocco) — PNC 928150 ❑
- - NOT TRANSLATED - — PNC 928151 ❑

L'azienda si riserva il diritto di apportare modifiche ai prodotti senza preavviso